Шасси 63501-3025-52 с доработками (СНГ-6)

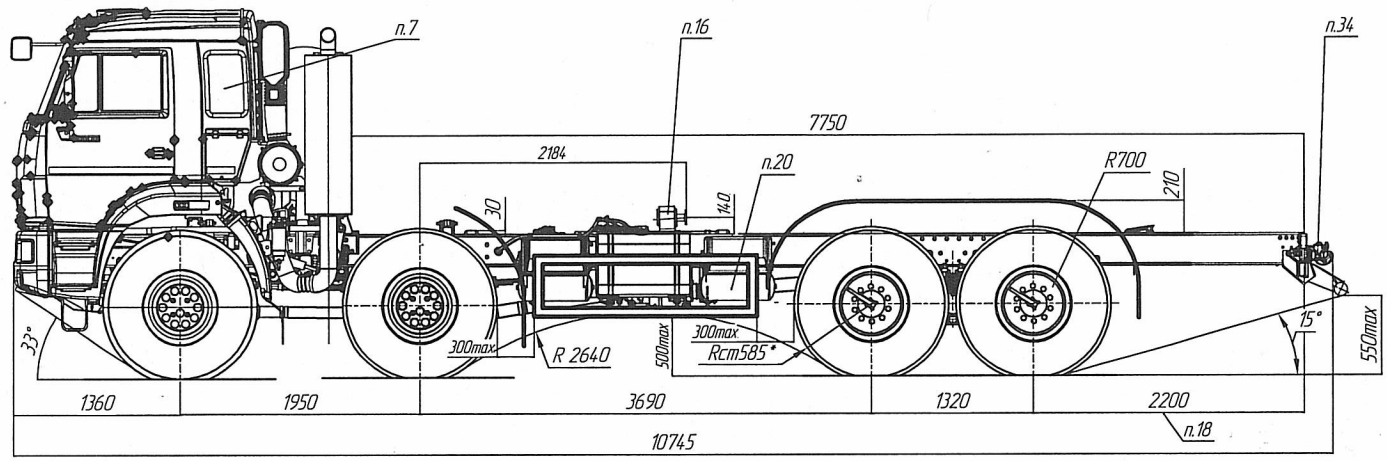

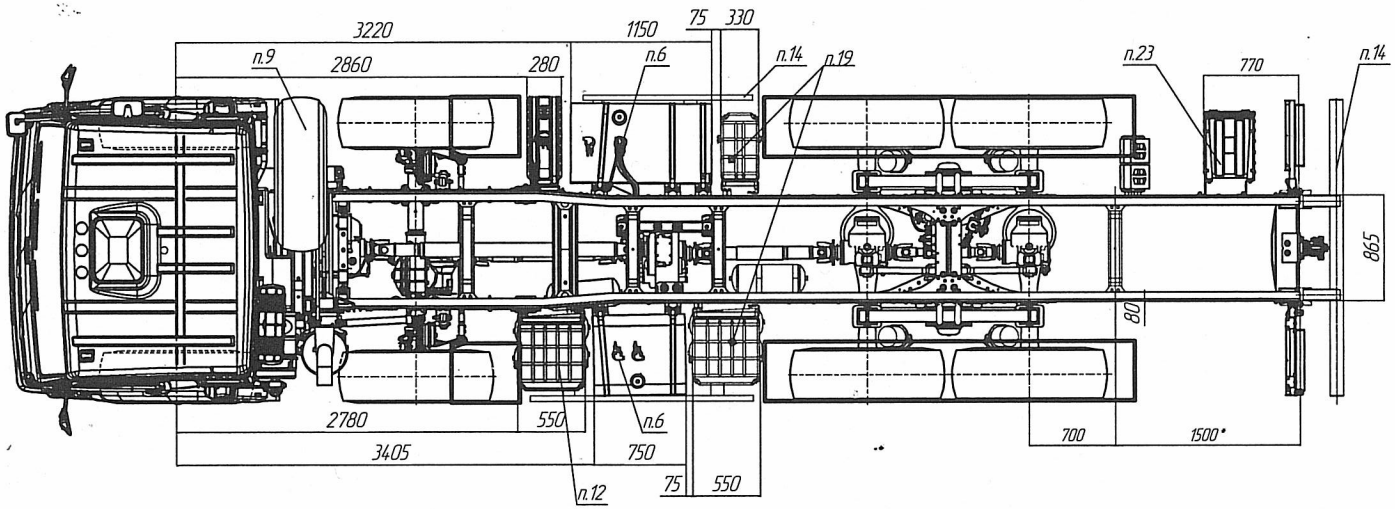

Базовое шасси КАМАЗ 63501-3025-52 ЭК-5

1. Двигатель КАМАЗ-740.725-360 (возможность работы без AdBlue без потери мощности).
2. КПП ZF 16S1820.
3. РК 65111.
4. База 1950+3690+1320.
5. Подкрылки с брызговиками второй оси металлические, подкрылки с брызговиками задних осей металлические цельные.
6. ТБ 210+350л с дополнительным электрическим подогреваемым топливозаборником в каждом баке.
7. Кабина с двумя спальными местами.
8. Автономный отопитель кабины "Планар".
9. ДЗК за кабиной с гидроподъемом.
10. ПЖД.
11. Подогреватель дизельного топлива (топливозаборник, ФГОТ, ФТОТ).
12. АКБ емкостью 190 А·ч min, отсек в теплоизоляционном исполнении изолон 8 мм.
13. Шины всесезонные M+S 425/85 R21156G с автоматической подкачкой из кабины, производства не КНР.
14. ЗЗУ, БЗУ в соответсвии с правилами ЕЭК ООН №58, 73.
15. Дистанционное управление двигателем – кабель 10 м.
16. КОМ МП24-4208010.
17. Дублирование приборов шасси – кабель 10м.
18. Задний свес 2200 мм с дополнительной поперечиной.
19. Два дополнительных ящика АКБ в теплоизоляционном исполнении (один ящик для вертикального расположения двух АКБ).
20. Перенос ресиверов.
21. Розетка внешнего запуска с левой стороны.
22. Описание и руководство по эксплуатации, сервисному обслуживанию и ремонту. Каталог деталей шасси.
23. Перенос инструментального ящика.
24. Электрические схемы доработки электрооборудования шасси.
25. Все доработки базового шасси выполнены в соответсвии с "Руководством по монтажу надстроек на шасси "КамАЗ" и согласованы с ПАО "КамАЗ".
26. Исполнение для условий эксплуатации до – 45°, ГСМ всесезонные от +40° до –50°С.
27. Блокировка МОБ или МКБ.
28. Дистанционная система аварийного глушения двигателя перекрытием впускного коллектора – кабель 10 м.
29. Окраска шасси согласно СТО 170.4-2011: кабина двухцветная RAL9010 – белый, RAL5002 – синий, диски колес RAL 9010 –белый.
30. Ремни безопасности на все сиденья.
31. Система влагоотделения и осушения воздуха для работы в условиях низких температур.
32. Инструмент, ЗИП для ремонта и обслуживания шасси.
33. Устройство системы вызова экстренных оперативных служб.
34. ТСУ с пневмо- и электровыводами.

УТОЧНЕНИЕ К П.6!!!

В дополнении к уже имеющимся топливозаборникам, каждый бак должен иметь по одному дополнительному топливозаборнику.
Каждый дополнительный топливозаборник должен иметь:
Один патрубок забора топлива.
Два патрубка слива топлива.

Согласовано:

_____

Согласовано:
ОАО "Ижефтемаш"
Ившин И.Г.